見積参考資料

工事名　Ｒ２那土　日和佐上那賀線　那賀・深森　道路改良工事

◇経費情報◇

工種区分	道路改良工事
単価地区	那賀２
施工地域・工事場所	一般交通影響有り（２）
前金支出割合	補正を行わない
契約保証	金銭的保証
現場環境改善費	計上しない

注意

「見積参考資料」は入札参加者の迅速で適正な工事費の見積りのための一資料であり、請負契約を拘束するものではない。

現場管理費にかかる積算は令和２年５月１日から
適用する積算基準に基づくものとする。

設計内訳書（本01）

工事名	Ｒ２那土　日和佐上那賀線　那賀・深森　道路改良工事	事業区分 工事区分	道路新設･改築 道路改良

工事区分・工種・種別・細別	規格	単位	数量	単価	金額	数量・金額増減	摘要
道路改良		式	1				
道路土工		式	1				
掘削工		式	1				
掘削	土質:土砂, 施工方法:片切掘削	m3	710				単　1号
擁壁工		式	1				
作業土工		式	1				
床掘り	土質:土砂	m3	670				単　2号
埋戻し	土質:土砂	m3	30				単　3号
埋戻し	土質:土砂	m3	100				単　4号
基面整正		m2	350				単　5号
場所打擁壁工(構造物単位)		式	1				
逆T型擁壁	本体ｺﾝｸﾘｰﾄ規格:24-12-25(20)(高炉)	m3	284				単　6号
排水管		m	5				単　7号

設計内訳書（本01）

工事名	Ｒ２那土　日和佐上那賀線　那賀・深森　道路改良工事	事業区分 工事区分	道路新設･改築 道路改良

工事区分・工種・種別・細別	規格	単位	数量	単価	金額	数量・金額増減	摘要
場所打擁壁工	1号翼壁	式	1				
ｺﾝｸﾘｰﾄ	擁壁の種類:重力式･もたれ式擁壁,擁壁の平均高さ:4.5m,ｺﾝｸﾘｰﾄ規格:24-12-25(20)(高炉),養生費:一般養生,ｺﾝｸﾘｰﾄ夜間割増:無し	m3	8				単　8号
鉄筋	鉄筋材料規格･径:SD345 D13	t	0.1				単　9号
鉄筋	鉄筋材料規格･径:SD345 D16～25	t	1.2				単　10号
型枠	型枠の種類:一般型枠	m2	35				単　11号
足場	安全ﾈｯﾄ:有り	掛m2	50				単　12号
支保工		空m3	2				単　13号
構造物撤去工		式	1				
構造物取壊し工		式	1				
石積取壊し	形状:控え45cm未満(空積)	m2	229				単　14号
ｺﾝｸﾘｰﾄ取壊し運搬処理	構造物区分:無筋構造物,工法区分:機械施工	m3	8				単　15号
仮設工		式	1				
工事用道路工		式	1				

設計内訳書（本01）

工事名	Ｒ２那土　日和佐上那賀線　那賀・深森　道路改良工事	事業区分 工事区分	道路新設･改築 道路改良

工事区分・工種・種別・細別	規格	単位	数量	単価	金額	数量・金額増減	摘要
工事用道路盛土	施工幅員:4.0m以上	m3	560				単　16号
敷鉄板	鋼材規格:22×1524×6096,作業区分:設置･撤去	m2	440				単　17号
土のう		袋	133				単　18号
交通管理工		式	1				
交通誘導警備員		人日	30				単　19号
直接工事費		式	1				
共通仮設		式	1				
共通仮設費		式	1				
運搬費		式	1				
仮設材運搬費		t	75.4				単　20号
技術管理費		式	1				
施工調査費		式	1				内　1号
共通仮設費（率計上）		式	1				

設計内訳書（本01）

工事名	Ｒ２那土　日和佐上那賀線　那賀・深森　道路改良工事	事業区分 工事区分	道路新設･改築 道路改良

工事区分・工種・種別・細別	規格	単位	数量	単価	金額	数量・金額増減	摘要
純工事費		式	1				
現場管理費		式	1				
工事原価		式	1				
一般管理費等		式	1				
工事価格		式	1				
消費税額及び地方消費税額		式	1				
工事費計		式	1				

一式当り内訳書

単価使用年月	2020.07
歩掛適用年月	2020.07
労務調整係数	1.000-00000　0.0　0

内　1号	施工調査費						
名称・規格	条件	単位	数量	単価	金額	数量・金額増減	摘要
施工調査費		式	1				単　34号
合計							

１次単価表

単価使用年月	2020.07
歩掛適用年月	2020.07
労務調整係数	1.000-00000　0.0　0

単　1号	掘削	土質:土砂,施工方法:片切掘削	単位	m3	単位数量	1	単価	

名称・規格	条件	単位	数量	単価	金額	摘要
掘削	土砂,片切掘削	m3	1			
合計						
単価						円／m3

１次単価表

単価使用年月	2020.07
歩掛適用年月	2020.07
労務調整係数	1.000-00000　0.0　0

単　2号	床掘り	土質:土砂	単位	m3	単位数量	1	単価	

名称・規格	条件	単位	数量	単価	金額	摘要
床掘り	土砂,標準,無し,無し	m3	1			
合計						
単価						円／m3

１次単価表

単価使用年月	2020.07
歩掛適用年月	2020.07
労務調整係数	1.000-00000　0.0　0

単　3号	埋戻し	土質:土砂	単位	m3	単位数量	1	単価	

名称・規格	条件	単位	数量	単価	金額	摘要
埋戻し	最大埋戻幅1m未満	m3	1			
合計						
単価						円／m3

１次単価表

単価使用年月	2020.07
歩掛適用年月	2020.07
労務調整係数	1.000-00000　0.0　0

単　4号	埋戻し	土質:土砂	単位	m3	単位数量	1	単価	

名称・規格	条件	単位	数量	単価	金額	摘要
埋戻し	最大埋戻幅1m以上4m未満	m3	1			
合計						
単価						円／m3

1次単価表

単価使用年月	2020.07
歩掛適用年月	2020.07
労務調整係数	1.000-00000　0.0　0

単　5号	基面整正		単位	m2	単位数量	1	単価	

名称・規格	条件	単位	数量	単価	金額	摘要
基面整正		m2	1			
合計						
単価						円／m2

1次単価表

単価使用年月	2020.07
歩掛適用年月	2020.07
労務調整係数	1.000-00000　0.0　0

単　6号	逆T型擁壁	本体ｺﾝｸﾘｰﾄ規格:24-12-25(20)(高炉)	単位	m3	単位数量	1	単価	

名称・規格	条件	単位	数量	単価	金額	摘要
逆T型擁壁	24-12-25(20)(高炉),0.10t/m3以上0.12t/m3未満,標準(1.0),有り,有り,一般養生,延長無し	m3	1			
合計						
単価						円／m3

1次単価表

単価使用年月	2020.07
歩掛適用年月	2020.07
労務調整係数	1.000-00000　0.0　0

単　7号	排水管		単位	m	単位数量	5	単価	

名称・規格	条件	単位	数量	単価	金額	摘要
材料費(m)		m	5			単　21号
材料費(個)		個	16			単　22号
合計						
単価						円／m

1次単価表

単価使用年月	2020.07
歩掛適用年月	2020.07
労務調整係数	1.000-00000　0.0　0

単　8号	ｺﾝｸﾘｰﾄ	擁壁の種類:重力式･もたれ式擁壁, 擁壁の平均高さ:4.5m,ｺﾝｸﾘｰﾄ規格:24-12-25(20)(高炉),養生費:一般養	単位	m3	単位数量	1	単価	

名称・規格	条件	単位	数量	単価	金額	摘要
ｺﾝｸﾘｰﾄ(場所打擁壁)	24-12-25(20)(高炉),一般養生,延長無し	m3	1			
合計						
単価						円／m3

1次単価表

単価使用年月	2020.07
歩掛適用年月	2020.07
労務調整係数	1.000-00000　0.0　0

単　9号	鉄筋	鉄筋材料規格・径:SD345 D13	単位	t	単位数量	1	単価	

名称・規格	条件	単位	数量	単価	金額	摘要
鉄筋工[市場単価]	SD345 D13,一般構造物,10t未満,無,無,無,無,補正無(鉄筋割合10%未満含む),補正無(一般構造物)	t	1			単　23号
合計						
単価						円／t

1次単価表

単価使用年月	2020.07
歩掛適用年月	2020.07
労務調整係数	1.000-00000　0.0　0

単　10号	鉄筋	鉄筋材料規格・径:SD345 D16～25	単位	t	単位数量	1	単価	

名称・規格	条件	単位	数量	単価	金額	摘要
鉄筋工[市場単価]	SD345 D16～25,一般構造物,10t未満,無,無,無,無,補正無(鉄筋割合10%未満含む),補正無(一般構造物)	t	1			単　24号
合計						
単価						円／t

1次単価表

単価使用年月	2020.07
歩掛適用年月	2020.07
労務調整係数	1.000-00000　0.0　0

単　11号	型枠	型枠の種類:一般型枠	単位	m2	単位数量	1	単価	

名称・規格	条件	単位	数量	単価	金額	摘要
型枠	一般型枠,鉄筋・無筋構造物	m2	1			
合計						
単価						円／m2

1次単価表

単価使用年月	2020.07
歩掛適用年月	2020.07
労務調整係数	1.000-00000　0.0　0

単　12号	足場	安全ﾈｯﾄ:有り	単位	掛m2	単位数量	1	単価	

名称・規格	条件	単位	数量	単価	金額	摘要
足場工	手摺先行型枠組足場,必要,標準(1.0)	掛m2	1			単　25号
合計						
単価						円／掛m2

1次単価表

単価使用年月	2020.07
歩掛適用年月	2020.07
労務調整係数	1.000-00000　0.0　0

単　13号	支保工		単位	空m3	単位数量	1	単価	

名称・規格	条件	単位	数量	単価	金額	摘要
支保工	くさび結合支保,f<=40kN/m2[t<=120 cm],標準	空m3	1			単　26号
合計						
単価						円／空m3

1次単価表

単価使用年月	2020.07
歩掛適用年月	2020.07
労務調整係数	1.000-00000　0.0　0

単　14号	石積取壊し	形状:控え45cm未満(空積)	単位	m2	単位数量	1	単価	

名称・規格	条件	単位	数量	単価	金額	摘要
石積とりこわし(人力)	空積 控え45cm未満	m2	1			
合計						
単価						円／m2

1次単価表

単価使用年月	2020.07
歩掛適用年月	2020.07
労務調整係数	1.000-00000　0.0　0

単　15号	ｺﾝｸﾘｰﾄ取壊し運搬処理	構造物区分:無筋構造物,工法区分:機械施工	単位	m3	単位数量	1	単価	

名称・規格	条件	単位	数量	単価	金額	摘要
構造物とりこわし･運搬･処分(複合)	無筋構造物,機械施工+ﾀﾞﾝﾌﾟﾄﾗｯｸ10t積級,無し,無し,必要,無し,49.5以下	m3	1			単　27号
合計						
単価						円／m3

1次単価表

単価使用年月	2020.07
歩掛適用年月	2020.07
労務調整係数	1.000-00000　0.0　0

単　16号	工事用道路盛土	施工幅員:4.0m以上	単位	m3	単位数量	1	単価	

名称・規格	条件	単位	数量	単価	金額	摘要
積込(ﾙｰｽﾞ)	土砂,土量50,000m3未満	m3	1			
土砂等運搬	標準,ﾊﾞｯｸﾎｳ山積0.8m3(平積0.6m3),土砂(岩塊･玉石混り土含む),無し,11.5km以下	m3	1			
路体(築堤)盛土	4.0m以上,10,000m3未満,無し	m3	1			
合計						
単価						円／m3

1次単価表

単価使用年月	2020.07
歩掛適用年月	2020.07
労務調整係数	1.000-00000　0.0　0

単　17号	敷鉄板	鋼材規格:22×1524×6096,作業区分:設置･撤去	単位	m2	単位数量	440	単価	

名称・規格	条件	単位	数量	単価	金額	摘要
敷鉄板設置･撤去	設置･撤去	m2	440			単　28号
敷鉄板賃料	22×1524×6096,無,180日,無,無	枚	47			単　29号
合計						
単価						円／m2

1次単価表

単価使用年月	2020.07
歩掛適用年月	2020.07
労務調整係数	1.000-00000　0.0　0

単　18号	土のう		単位	袋	単位数量	1	単価	

名称・規格	条件	単位	数量	単価	金額	摘要
大型土のう工	製作･設置,流用土,6mを超え20m以下,標準(1.0)	袋	1			単　30号
合計						
単価						円／袋

1次単価表

単価使用年月	2020.07
歩掛適用年月	2020.07
労務調整係数	1.000-00000　0.0　0

単　19号	交通誘導警備員		単位	人日	単位数量	1	単価	

名称・規格	条件	単位	数量	単価	金額	摘要
交通誘導警備員B		人日	1			単　31号
合計						
単価						円／人日

1次単価表

単価使用年月	2020.07
歩掛適用年月	2020.07
労務調整係数	1.000-00000　0.0　0

単　20号	仮設材運搬費		単位	t	単位数量	75.4	単価	

名称・規格	条件	単位	数量	単価	金額	摘要
仮設材等の運搬 (鋼矢板、H形鋼、覆工板、敷鉄板等)	19.8km,12m以内,各種(実数入力),0,無	t	75.4			単　32号
仮設材等の積込み取卸し費	積込み、取卸し(片道分)	t	75.4			単　33号
合計						
単価						円／t

２次単価表

単価使用年月	2020.07
歩掛適用年月	2020.07
労務調整係数	1.000-00000　0.0　0

単　21号	材料費(m)		単位	m	単位数量	1	単価	

名称・規格	条件	単位	数量	単価	金額	摘要
材料費 VPΦ150		m	1			
合計						
単価						円／m

２次単価表

単価使用年月	2020.07
歩掛適用年月	2020.07
労務調整係数	1.000-00000　0.0　0

単　22号	材料費(個)		単位	個	単位数量	1	単価	

名称・規格	条件	単位	数量	単価	金額	摘要
材料費 ｿｹｯﾄ		個	1			
合計						
単価						円／個

２次単価表

単価使用年月	2020.07
歩掛適用年月	2020.07
労務調整係数	1.000-00000　0.0　0

単　23号	鉄筋工[市場単価]	SD345 D13,一般構造物,10t未満,無,無,無,無,補正無(鉄筋割合10%未満含む),補正無(一般構造物)	単位	t	単位数量	1	単価	

名称・規格	条件	単位	数量	単価	金額	摘要
鉄筋ｺﾝｸﾘｰﾄ用棒鋼 SD345 D13		t	1.03			
鉄筋工 加工･組立共 一般構造物		t	1			
諸雑費(まるめ)		式	1			
合計						
単価						円／t

２次単価表

単価使用年月	2020.07
歩掛適用年月	2020.07
労務調整係数	1.000-00000　0.0　0

単　24号	鉄筋工[市場単価]	SD345 D16～25,一般構造物,10t未満,無,無,無,無,補正無(鉄筋割合10%未満含む),補正無(一般構造物)	単位	t	単位数量	1	単価	

名称・規格	条件	単位	数量	単価	金額	摘要
鉄筋ｺﾝｸﾘｰﾄ用棒鋼 SD345 D16～25		t	1.03			
鉄筋工 加工･組立共 一般構造物		t	1			
諸雑費(まるめ)		式	1			
合計						
単価						円／t

２次単価表

単価使用年月	2020.07
歩掛適用年月	2020.07
労務調整係数	1.000-00000　0.0　0

単　25号	足場工	手摺先行型枠組足場,必要,標準(1.0)	単位	掛m2	単位数量	100	単価	

名称・規格	条件	単位	数量	単価	金額	摘要
土木一般世話役		人				
とび工		人				
普通作業員		人				
ﾗﾌﾃﾚｰﾝｸﾚｰﾝ[油圧伸縮ｼﾞﾌﾞ型] 25t吊		日	1.4			
諸雑費(率+まるめ)		式	1			
合計						
単価						円／掛m2

２次単価表

単価使用年月	2020.07
歩掛適用年月	2020.07
労務調整係数	1.000-00000　0.0　0

単　26号	支保工	くさび結合支保,f<=40kN/m2[t<=120cm],標準	単位	空m3	単位数量	100	単価	

名称・規格	条件	単位	数量	単価	金額	摘要
土木一般世話役		人				
型わく工		人				
とび工		人				
普通作業員		人				
ﾗﾌﾃﾚｰﾝｸﾚｰﾝ[油圧伸縮ｼﾞﾌﾞ型] 25t吊		日	0.5			
諸雑費(率+まるめ)		式	1			
合計						
単価						円／空m3

２次単価表

単価使用年月	2020.07
歩掛適用年月	2020.07
労務調整係数	1.000-00000　0.0　0

単　27号	構造物とりこわし･運搬･処分(複合)	無筋構造物,機械施工+ﾀﾞﾝﾌﾟﾄﾗｯｸ10t積級,無し,無し,必要,無し,49.5以下	単位	m3	単位数量	1	単価	

名称・規格	条件	単位	数量	単価	金額	摘要
構造物とりこわし	無筋構造物,機械施工,無し,無し,必要	m3	1			単　35号
処分費(m3)		m3	1			単　36号
殻運搬	Co(無筋･鉄筋)構造物とりこわし,機械積込,無し,49.5km以下,全ての費用	m3	1			
合計						
単価						円／m3

２次単価表

単価使用年月	2020.07
歩掛適用年月	2020.07
労務調整係数	1.000-00000　0.0　0

単　28号	敷鉄板設置･撤去	設置･撤去	単位	m2	単位数量	100	単価	

名称・規格	条件	単位	数量	単価	金額	摘要
土木一般世話役		人				
とび工		人				
普通作業員		人				
ﾊﾞｯｸﾎｳ(ｸﾛｰﾗ型)運転		日	0.295			単　37号
諸雑費(率+まるめ)		式	1			
合計						
単価						円／m2

２次単価表

単価使用年月	2020.07
歩掛適用年月	2020.07
労務調整係数	1.000-00000　0.0　0

単　29号	敷鉄板賃料	22×1524×6096,無,180日,無,無	単位	枚	単位数量	1	単価	

名称・規格	条件	単位	数量	単価	金額	摘要
敷き鉄板賃料 22×1524×6096	供用日数:180日	枚	1			
諸雑費(まるめ)		式	1			
合計						
単価						円／枚

２次単価表

単価使用年月	2020.07
歩掛適用年月	2020.07
労務調整係数	1.000-00000　0.0　0

単　30号	大型土のう工	製作･設置,流用土,6mを超え20m以下,標準(1.0)	単位	袋	単位数量	10	単価	

名称・規格	条件	単位	数量	単価	金額	摘要
土木一般世話役		人				
特殊作業員		人				
普通作業員		人				
大型土のう袋材 H=1.08m W=1.1m		袋	10			
ﾊﾞｯｸﾎｳ運転	製作･設置,6mを超え20m以下	日	0.192			単　38号
ﾗﾌﾃﾚｰﾝｸﾚｰﾝ[油圧伸縮ｼﾞﾌﾞ型] 25t吊		日	0.192			
諸雑費(率+まるめ)		式	1			
合計						
単価						円／袋

２次単価表

単価使用年月	2020.07
歩掛適用年月	2020.07
労務調整係数	1.000-00000　0.0　0

単　31号	交通誘導警備員B		単位	人日	単位数量	1	単価	

名称・規格	条件	単位	数量	単価	金額	摘要
交通誘導警備員B		人				
合計						
単価						円／人日

２次単価表

単価使用年月	2020.07
歩掛適用年月	2020.07
労務調整係数	1.000-00000　0.0　0

単　32号	仮設材等の運搬 (鋼矢板、H形鋼、覆工板、敷鉄板等)	19.8km,12m以内,各種(実数入力),0, 無	単位	t	単位数量	1	単価	

名称・規格	条件	単位	数量	単価	金額	摘要
基本運賃 製品長12m以内 20kmまで		t	1			
諸雑費(まるめ)		式	1			
合計						
単価						円／t

２次単価表

単価使用年月	2020.07
歩掛適用年月	2020.07
労務調整係数	1.000-00000　0.0　0

単　33号	仮設材等の積込み取卸し費	積込み、取卸し（片道分）	単位	t	単位数量	1	単価	

名称・規格	条件	単位	数量	単価	金額	摘要
積込み.取卸し費（仮設材等）		t	1			
合計						
単価						円／t

２次単価表

単価使用年月	2020.07
歩掛適用年月	2020.07
労務調整係数	1.000-00000　0.0　0

単　34号	施工調査費		単位	式	単位数量	1	単価	

名称・規格	条件	単位	数量	単価	金額	摘要
調査費		式	1			
合計						

3次単価表

単価使用年月	2020.07
歩掛適用年月	2020.07
労務調整係数	1.000-00000　0.0　0

単　35号	構造物とりこわし	無筋構造物,機械施工,無し,無し,必要	単位	m3	単位数量	1	単価	

名称・規格	条件	単位	数量	単価	金額	摘要
無筋構造物 昼間 機械施工 制約無		m3	1			
諸雑費(まるめ)		式	1			
合計						
単価						円／m3

3次単価表

単価使用年月	2020.07
歩掛適用年月	2020.07
労務調整係数	1.000-00000　0.0　0

単　36号	処分費(m3)		単位	m3	単位数量	100	単価	

名称・規格	条件	単位	数量	単価	金額	摘要
処分費 ｺﾝｸﾘｰﾄ殻		m3	100			
合計						
単価						円／m3

3次単価表

単価使用年月	2020.07
歩掛適用年月	2020.07
労務調整係数	1.000-00000　0.0　0

単　37号	ﾊﾞｯｸﾎｳ(ｸﾛｰﾗ型)運転		単位	日	単位数量	1	単価	

名称・規格	条件	単位	数量	単価	金額	摘要
運転手(特殊)		人				
軽油 1.2号		L	112			
ﾊﾞｯｸﾎｳ(ｸﾛｰﾗ)[標準･ｸﾚｰﾝ機能付き] 山積0.8m3(平積0.6m3)2.9t吊		日	1.06			
諸雑費(まるめ)		式	1			
合計						
単価						円／日

3次単価表

単価使用年月	2020.07
歩掛適用年月	2020.07
労務調整係数	1.000-00000　0.0　0

単　38号	ﾊﾞｯｸﾎｳ運転	製作･設置,6mを超え20m以下	単位	日	単位数量	1	単価	

名称・規格	条件	単位	数量	単価	金額	摘要
運転手(特殊)		人				
軽油 1.2号		L	112			
ﾊﾞｯｸﾎｳ(ｸﾛｰﾗ)[標準･ｸﾚｰﾝ機能付き] 山積0.8m3(平積0.6m3)2.9t吊		日	1.44			
諸雑費(まるめ)		式	1			
合計						
単価						円／日

機労材集計リスト（機械）

工事名	Ｒ２那土　日和佐上那賀線　那賀・深森　道路改良工事					
単価コード	名　称	規　格	単位	数量	金額	摘要
L001005006	ﾌﾞﾙﾄﾞｰｻﾞ[湿地]	7t級	日	2.298	16,632	
L001010004	ﾊﾞｯｸﾎｳ(ｸﾛｰﾗ)[標準･ｸﾚｰﾝ機能付き]	山積0.8m3(平積0.6m3)2.9t吊	日	5.053	56,089	
L001070002	振動ﾛｰﾗ(舗装用)[ﾊﾝﾄﾞｶﾞｲﾄﾞ式]	運転質量0.8～1.1t	日	1.944	3,790	
L001071001	振動ﾛｰﾗ(土工用)ﾌﾗｯﾄ･ｼﾝｸﾞﾙﾄﾞﾗﾑ型	運転質量11～12t	日	0.774	8,898	
L001130006	ﾗﾌﾃﾚｰﾝｸﾚｰﾝ[油圧伸縮ｼﾞﾌﾞ型]	25t吊	日	3.263	139,682	
L001180001	ﾀﾝﾊﾟ及びﾗﾝﾏ	質量 60～80kg	日	1.633	1,032	
M000202019	ﾊﾞｯｸﾎｳ(ｸﾛｰﾗ)[標準]	排ｶﾞｽ型(第2次) 山積0.8m3	供用日	8.193	151,510	
M000202028	ﾊﾞｯｸﾎｳ(ｸﾛｰﾗ)[標準]	排ｶﾞｽ型(第1次) 山積0.45m3	供用日	0.472	4,713	
M000202090	ﾊﾞｯｸﾎｳ(ｸﾛｰﾗ型)[標準型･超低騒音型]	排出ｶﾞｽ対策型(第3次基準値) 山積0.8m3	供用日	4.296	91,448	
M000301005	ﾀﾞﾝﾌﾟﾄﾗｯｸ[ｵﾝﾛｰﾄﾞ･ﾃﾞｨｰｾﾞﾙ]	10t積級	供用日	22.347	456,536	
M000903010	ｺﾝｸﾘｰﾄﾎﾟﾝﾌﾟ車[ﾄﾗｯｸ架装･ﾌﾞｰﾑ式]	圧送能力 90～110m3/h	供用日	3.571	184,944	
	合計額				1,115,274	

見積単価一覧表

工事名	R2那土　日和佐上那賀線　那賀･深森　道路改良工事			
名称	規格	単位	単価	備考
処分費	コンクリート殻	m3	1,600	運搬距離　L=45.1km
施工調査費		式	13,950	逆T型擁壁工

見積単価一覧表

工事名	R2那土　日和佐上那賀線　那賀･深森　道路改良工事			
名称	規格	単位	単価	備考
処分費	コンクリート殻	m3	1,600	運搬距離　L=45.1km
施工調査費		式	13,950	逆T型擁壁工

数　量　総　括　表

No. 1

工事区分 (レベル1)	工　種 (レベル2)	種　別 (レベル3)	細　別 (レベル4)	規　格 (レベル5)	単位	数　量	摘　　要
道路改良							
	道路土工						
		掘　削　工	掘削(土砂)	片　切	m^3	706	
	作業土工						
		床　堀 B	土砂	H≦5.0m	m^3	671	
		埋　　戻	締固無し	W1＜1.0	m^3	29	
			締固無し	1≦W1＜4	m^3	99	
		基面整正	土砂		m^2	346	
	構造物撤去工						
		構造物取壊し工	コンクリート構造物	無筋	m^3	8	
			石積取壊し	t=45cm未満	m^2	229	
		運搬処理工	殻運搬処理	コンクリート殻	m^3	8	
	擁壁工						
		場所打擁壁工					
		(1号逆T式擁壁)	コンクリート	σck=24N/mm^2	m^3	284	
			型　　枠	一般型枠	m^2	867	
			鉄　筋 D22	SD345	t	18	
			鉄　筋 D16	SD345	t	9	
			鉄　筋 D13	SD345	t	6	
			均しコンクリート	σck=18N/mm^2	m^3	35	
			同上型枠	一般型枠	m^2	22	
			基　礎　材	RC-40 t=200mm	m^2	346	
			足　　場	枠　組	掛m^2	769	
			目　地　材	エラスタイト t=20mm	m^2	21	
			水抜パイプ	VPφ65	m	51	
			透　水　材	B=40cm t=3cm	m	185	
			排　水　管	VPφ150	m	5	
			同上ソケット	内径182	個	16	

数　量　総　括　表

No. 2

工事区分 (レベル1)	工　種 (レベル2)	種　別 (レベル3)	細　別 (レベル4)	規　格 (レベル5)	単位	数　量	摘　　要
	擁壁工						
		場所打擁壁工					
		(1号翼壁)	コンクリート	σck=24N/mm^2	m^3	8	
			型　　枠	一般型枠	m^2	35	
			足　　場	枠　組	掛m^2	47	
			支　保　工		空m^3	2	
			鉄　筋 D22	SD345	t	1	
			鉄　筋 D16	SD345	t	0.2	
			鉄　筋 D13	SD345	t	0.1	
	仮設工						
		工事用道路工	盛　土	2.5≦W＜4.0	m^3	557	
			土のう	大型 1.0*1.0	袋	133	
			敷鉄板	1524*22*6094	枚	47	440m2

道路土工内訳表

名　　称			道路本線		横断構造物	単位	合　計
			左　側	右　側	重圧管		
盛　土	路　床	W＜2.5	－		－	m3	0.0
		2.5≦W＜4.0	－		－	m3	0.0
	路　体	W＜2.5	－		－	m3	0.0
		2.5≦W＜4.0	－		－	m3	0.0
		4.0≦W	－		－	m3	0.0
掘　削	オープン	土　砂	－	－	－	m3	0.0
		軟岩Ⅰ	－	－	－	m3	0.0
	片　切	土　砂	705.9	－	－	m3	705.9
		軟岩Ⅰ	－	－	－	m3	0.0
法面整形	盛土部	土　砂	－	－	－	m2	0.0

第　　号計算書　　土 工 計 算 書

測　　点	距　離 (m)	掘削(片切)土砂 断　面 (m2)	平均断面 (m2)	数　量 (m3)	断　面 (m2)	平均断面 (m2)	数　量 (m3)	断　面 (m2)	平均断面 (m2)	数　量 (m3)	摘　要
0 + 0.000		13.8									左側
0 + 10.000	9.70	7.2	10.50	101.9							
1 + 0.000	10.00	9.7	8.45	84.5							
2 + 0.000	20.90	13.7	11.70	244.5							
2 + 16.600	18.20	13.7	13.70	249.3							
小 計	58.80			680.2							
4 + 11.000		7.8									
4 + 14.000	3.30	7.8	7.80	25.7							
小計	3.30			25.7							
左側合計	62.100	m		705.9	m2						

作業土工内訳表

名称 ＼ 種別		床掘B		埋戻			基面整正	
				W<1.0		1.0≦W<4.0		
		土 砂	軟岩Ⅰ	締固有り	締固無し	締固無し	土 砂	軟岩Ⅰ
本線	左　側	670.5	0.0	0.0	29.1	98.6	—	—
	右　側	—	—	—	—	—	—	—
排水工	U型側溝	—	—	—	—	—	—	—
	U 字 溝	—	—	—	—	—	—	—
	重圧管	—	—	—	—	—	—	—
	1号集水桝	—	—	—	—	—	—	—
	2号集水桝	—	—	—	—	—	—	—
	3号集水桝	—	—	—	—	—	—	—
	4号集水桝	—	—	—	—	—	—	—
	5号集水桝	—	—	—	—	—	—	—
擁壁工	1号逆T式擁壁	—	—	—	—	—	345.5	—
	2号逆T式擁壁	—	—	—	—	—	—	—
	基礎擁壁	—	—	—	—	—	—	—
	1号張コンクリート	—	—	—	—	—	—	—
	境界壁	—	—	—	—	—	—	—
撤去工	重圧管	—	—	—	—	—	—	—
単　位		m3	m3	m3	m3	m3	m2	m2
合　計		670.5	0.0	0.0	29.1	98.6	345.5	0.0

第　　号計算書　　作業土工計算書

測　　点	距　離 (m)	床 掘B（土砂） 断　面 (m2)	平均断面 (m2)	数　量 (m3)	床 掘B（軟岩Ⅰ） 断　面 (m2)	平均断面 (m2)	数　量 (m3)	断　面 (m2)	平均断面 (m2)	数　量 (m3)	摘　要
0 + 0.000		6.7									左 側
0 + 10.000	9.70	6.7	6.70	65.0							
1 + 0.000	10.00	7.9	7.30	73.0							
2 + 0.000	20.90	7.0	7.45	155.7							
3 + 0.000	21.50	6.6	6.80	146.2							
4 + 0.000	19.70	6.5	6.55	129.0							
4 + 11.000	10.70	6.5	6.50	69.6							
小 計	92.50			638.5							

第　　号計算書											作業土工計算書
測　　点	距　離	床　掘Ｂ（土砂）			床　掘Ｂ（軟岩Ｉ）						摘　要
		断　面	平均断面	数　量	断　面	平均断面	数　量	断　面	平均断面	数　量	
	(m)	(m2)	(m2)	(m3)	(m2)	(m2)	(m3)	(m2)	(m2)	(m3)	
4　+　11.000		9.7									左　側
4　+　14.000	3.30	9.7	9.70	32.0							
小　計	3.30			32.0			0.0				
左側合計	95.80	m		670.5	m3		0.0	m3			

第　　号計算書　　作業土工計算書

測点	距離 (m)	埋戻 W<1.0（締固あり） 断面 (m2)	平均断面 (m2)	数量 (m3)	埋戻 W<1.0（締固なし） 断面 (m2)	平均断面 (m2)	数量 (m3)	埋戻 1.0≦W<4.0（締固なし） 断面 (m2)	平均断面 (m2)	数量 (m3)	摘要
0 + 0.000					0.3			0.9			左側
0 + 10.000	9.70				0.3	0.30	2.9	1.0	0.95	9.2	
1 + 0.000	10.00				0.3	0.30	3.0	1.3	1.15	11.5	
2 + 0.000	20.90				0.3	0.30	6.3	1.1	1.20	25.1	
3 + 0.000	21.50				0.3	0.30	6.5	0.9	1.00	21.5	
4 + 0.000	19.70				0.3	0.30	5.9	0.9	0.90	17.7	
4 + 11.000	10.70				0.3	0.30	3.2	0.9	0.90	9.6	
小計	92.50						27.8			94.6	

第　　号計算書							作 業 土 工 計 算 書				
測　　点	距　離	埋　戻 W<1.0（締固あり）			埋　戻 W<1.0（締固なし）			埋　戻 1.0≦W<4.0（締固なし）			摘　要
	(m)	断　面 (m2)	平均断面 (m2)	数　量 (m3)	断　面 (m2)	平均断面 (m2)	数　量 (m3)	断　面 (m2)	平均断面 (m2)	数　量 (m3)	
4　+　11.000					0.4			1.2			左　側
4　+　14.000	3.30				0.4	0.40	1.3	1.2	1.20	4.0	
小　計	3.30						1.3			4.0	
左側合計	95.80	m		0.0	m3		29.1	m3		98.6	m3

1号逆T式擁壁総括表

名　　称	Aブロック	Bブロック	Cブロック	Dブロック	Eブロック	Fブロック	Gブロック	Hブロック	単位	合　計
コンクリート	30.92	30.34	44.78	36.94	34.70	29.82	44.93	31.99	m3	284.42
型　　枠	93.52	92.86	135.94	112.98	106.39	91.54	135.84	97.63	m2	866.70
鉄　筋　D22	1908	1908	2906	2426	2284	1862	2814	2040	kg	18148
鉄　筋　D16	978	978	1487	1204	1130	976	1467	1044	kg	9264
鉄　筋　D13	605	602	911	727	692	599	884	629	kg	5649
均しコンクリート	3.76	3.69	5.43	4.46	4.19	3.62	5.48	3.92	m3	34.55
同 上 型 枠	2.77	2.37	3.31	2.78	2.63	2.32	3.33	2.49	m2	22.00
基　礎　材	37.63	36.93	54.31	44.61	41.90	36.15	54.82	39.19	m2	345.54
枠 組 足 場	83.40	81.84	121.14	100.28	94.27	80.68	120.95	86.03	掛m2	768.59
目　地　材	-	3.04	3.04	3.06	3.05	3.06	3.04	3.04	m2	21.33
水抜きパイプ	5.56	5.46	8.09	6.71	6.30	5.39	8.06	5.72	m	51.29
透　水　材	20.09	19.71	29.14	24.08	22.63	19.40	29.16	20.76	m	184.97
排水管VP150	-	-	1.80	1.50	1.50	-	-	-	m	4.80
同上ソケット	-	-	6.00	5.00	5.00	-	-	-	個	16.00
基面正整(土砂)	37.63	36.93	54.31	44.61	41.90	36.15	54.82	39.19	m2	345.54

第　　号　計算書	擁　　壁　　工　　計　　算　　書		No.
名　　称	位　　置	数　　量	摘　　要
1号逆T式擁壁			
	NO.　0　+　0.000　付近　～　NO.　4　+　11.000　付近	94.0	
	合　計	94.0　m	

0.2

第　　号　計算書	擁　壁　工　計　算　書					No.
種　　別	1号逆T式擁壁	名　　称	算　　式	単位	小　　計	合　　計
(Aブロック)						ブロック当り
		コンクリート	(0.40*4.10+0.40*3.50)*10.171	m3		30.92
		型　　枠	4.50*2*10.171-1.00*4.10		87.44	
		(止メ)	(0.40*4.10+0.40*3.50)*2	m2	6.08	93.52
		均しコンクリート	0.10*3.70*10.171	m3		3.76
		同上型枠	0.10*2*10.171		2.03	
		(止メ)	0.10*3.70*2	m2	0.74	2.77
		基 礎 材	3.70*10.171	m2		37.63
		枠組足場	4.10*2*10.171	掛m2		83.40
		目 地 材	Bブロックで計上	m2		0.00
		水抜きパイプ	1/3*4.10*10.171*0.40	m		5.56
		透 水 材	1/4*(4.10-0.20)*10.171+10.171	m		20.09
		鉄筋 D22	配筋図参照	kg		1908.00
		鉄筋 D16	〃	kg		978.00
		鉄筋 D13	〃	kg		605.00
		基面正整	3.70*10.171	m2		37.63

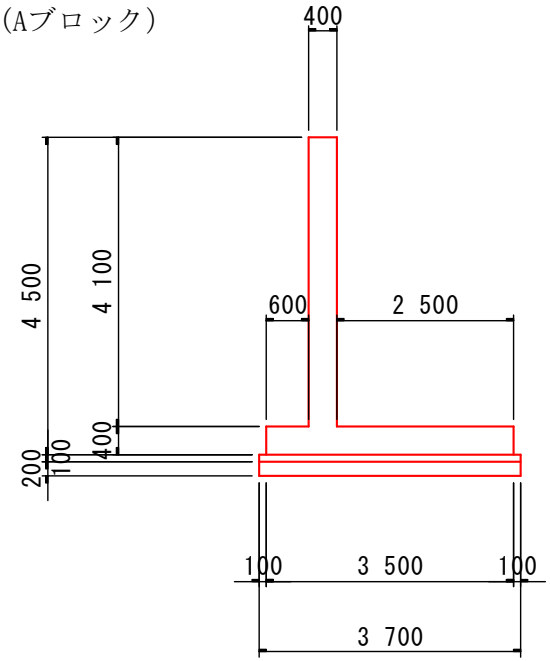

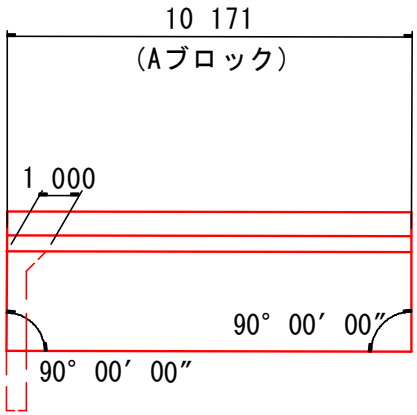

第　　号　計算書	擁　壁　工　計　算　書					No.
種　　別	1号逆T式擁壁	名　　称	算　　式	単位	小　　計	合　　計
(Bブロック)						ブロック当り
		コンクリート	(0.40*4.10+0.40*3.50)*9.98	m3		30.34
		型　　枠	4.50*2*9.98		89.82	
		(止メ)	0.40*4.10+0.40*3.50	m2	3.04	92.86
		均しコンクリート	0.10*3.70*9.98	m3		3.69
		同上型枠	0.10*2*9.98		2.00	
		(止メ)	0.10*3.70	m2	0.37	2.37
		基 礎 材	3.70*9.98	m2		36.93
		枠組足場	4.10*2*9.98	掛m2		81.84
		目 地 材	0.40*4.10+0.40*3.50	m2		3.04
		水抜きパイプ	1/3*4.10*9.98*0.40	m		5.46
		透 水 材	1/4*(4.10-0.20)*9.98+9.98	m		19.71
		鉄筋 D22	配筋図参照	kg		1908.00
		鉄筋 D16	〃	kg		978.00
		鉄筋 D13	〃	kg		602.00
		基面正整	3.70*9.98	m2		36.93

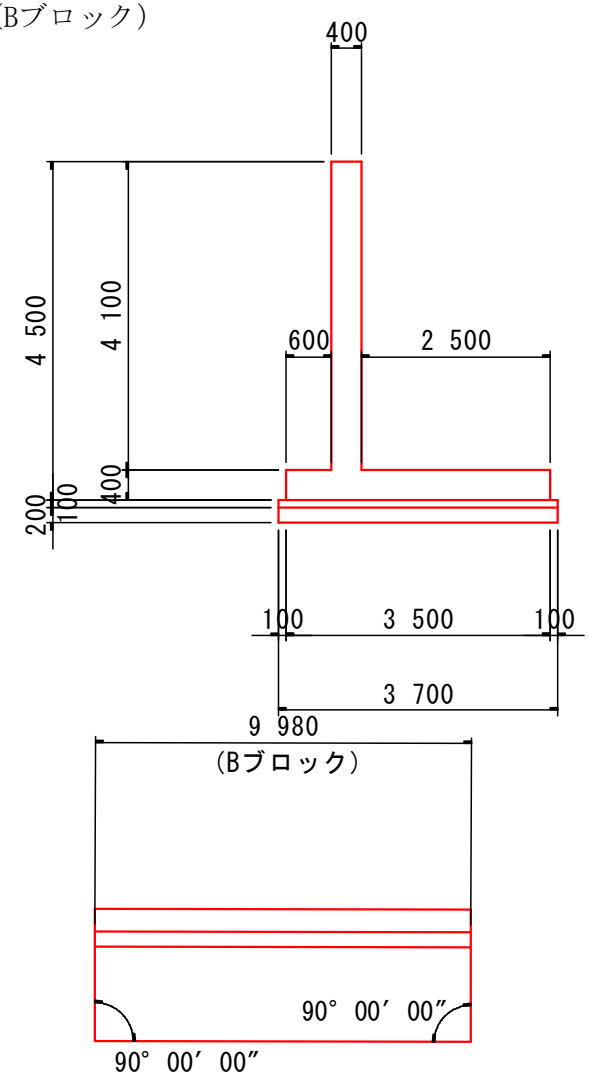

第　　号　計算書	擁　壁　工　計　算　書	No.

種　別	1号逆T式擁壁	名　称	算　式	単位	小　計	合　計
(Cブロック)						ブロック当り
		コンクリート	1/2*(14.793+14.753)*0.40*4.10		24.23	
			1/2*(14.853+14.504)*0.40*3.50	m3	20.55	44.78
		型　枠	4.10*(14.793+14.753)+0.40*(14.853+14.504)		132.88	
		(止メ)	0.402*4.10+0.40*3.517	m2	3.06	135.94
		均しコンクリート	1/2*(14.853+14.504)*0.10*3.70	m3		5.43
		同上型枠	0.10*(14.853+14.504)		2.94	
		(止メ)	0.10*3.717	m2	0.37	3.31
		基 礎 材	1/2*(14.853+14.504)*3.70	m2		54.31
		枠組足場	4.10*(14.793+14.753)	掛m2		121.14
		目 地 材	0.40*4.10+0.40*3.50	m2		3.04
		水抜きパイプ	1/3*4.10*14.793*0.40	m		8.09
		透 水 材	1/4*(4.10-0.20)*14.753+14.753	m		29.14
		排水管VP150	0.30*6	m		1.80
		同上ソケット	内径182	個		6.00
		鉄筋 D22	配筋図参照	kg		2906.00
		鉄筋 D16	〃	kg		1487.00
		鉄筋 D13	〃	kg		911.00
		基面正整	1/2*(14.853+14.504)*3.70	m2		54.31

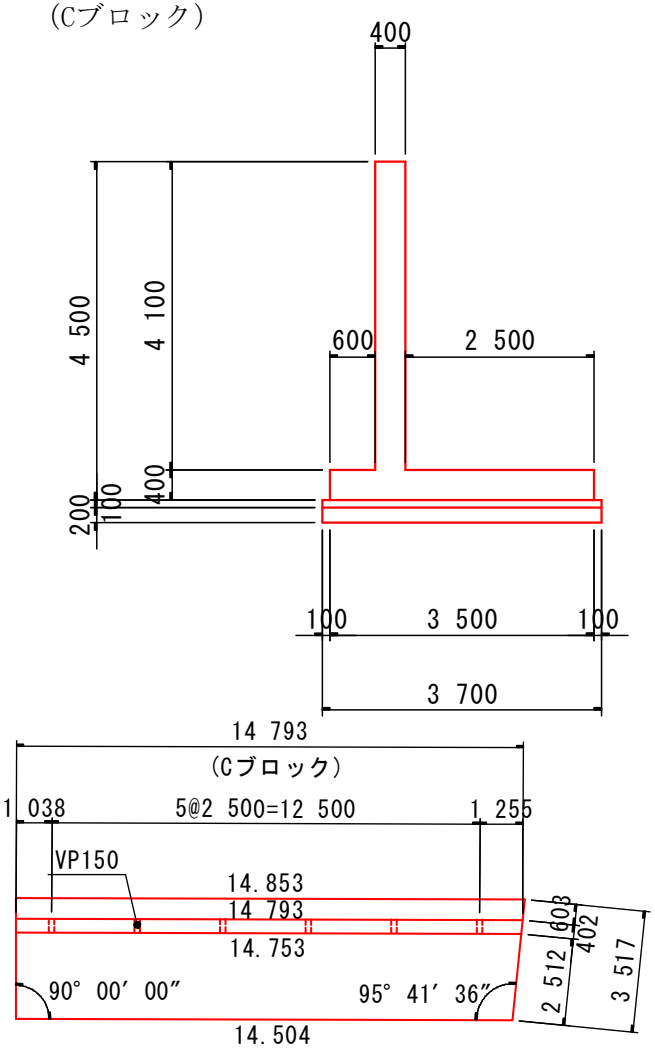

第　　号　計算書	擁　壁　工　計　算　書					No.
種　　別	1号逆T式擁壁	名　　称	算　　式	単位	小　　計	合　　計
(Dブロック)						ブロック当り
		コンクリート	1/2*(12.266+12.193)*0.40*4.10		20.06	
			1/2*(12.376+11.735)*0.40*3.50	m3	16.88	36.94
		型　　枠	4.10*(12.266+12.193)+0.40*(12.376+11.735)		109.93	
		(止メ)	0.401*4.10+0.40*3.512	m2	3.05	112.98
		均しコンクリート	1/2*(12.376+11.735)*0.10*3.70	m3		4.46
		同上型枠	0.10*(12.376+11.735)		2.41	
		(止メ)	0.10*3.712	m2	0.37	2.78
		基 礎 材	1/2*(12.376+11.735)*3.70	m2		44.61
		枠組足場	4.10*(12.266+12.193)	掛m2		100.28
		目 地 材	0.402*4.10+0.40*3.517	m2		3.06
		水抜きパイプ	1/3*4.10*12.266*0.40	m		6.71
		透 水 材	1/4*(4.10-0.20)*12.193+12.193	m		24.08
		排水管VP150	0.30*5	m		1.50
		同上ソケット	内径182	個		5.00
		鉄筋 D22	配筋図参照	kg		2426.00
		鉄筋 D16	〃	kg		1204.00
		鉄筋 D13	〃	kg		727.00
		基面正整	1/2*(12.376+11.735)*3.70	m2		44.61

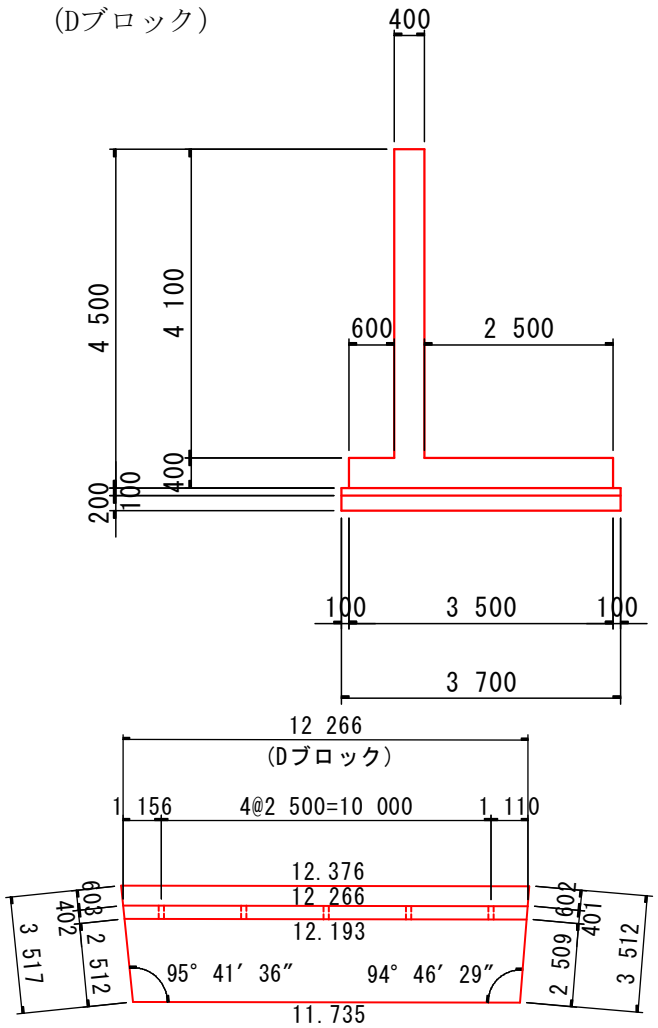

第　　号　計算書	擁　壁　工　計　算　書	No.

種　別	1号逆T式擁壁

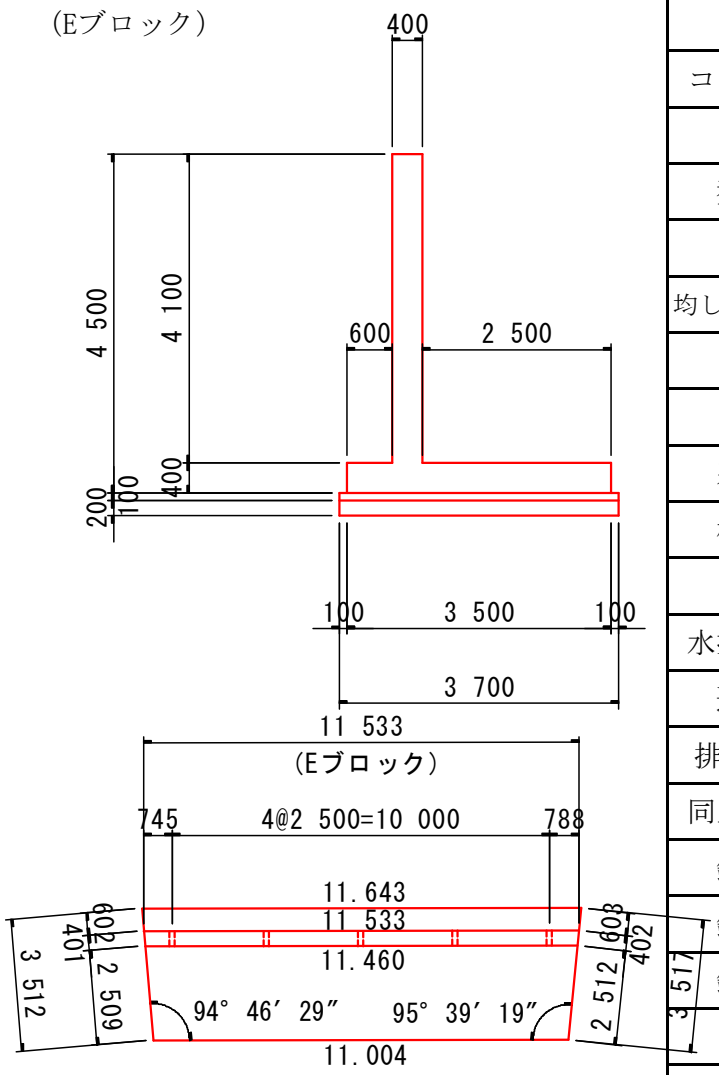

名　称	算　式	単位	小　計	合　計
				ブロック当り
コンクリート	1/2*(11.533+11.460)*0.40*4.10		18.85	
	1/2*(11.643+11.004)*0.40*3.50	m3	15.85	34.70
型　枠	4.10*(11.533+11.460)+0.40*(11.643+11.004)		103.33	
(止メ)	0.402*4.10+0.40*3.517	m2	3.06	106.39
均しコンクリート	1/2*(11.643+11.004)*0.10*3.70	m3		4.19
同上型枠	0.10*(11.643+11.004)		2.26	
(止メ)	0.10*3.717	m2	0.37	2.63
基 礎 材	1/2*(11.643+11.004)*3.70	m2		41.90
枠組足場	4.10*(11.533+11.460)	掛m2		94.27
目 地 材	0.401*4.10+0.40*3.512	m2		3.05
水抜きパイプ	1/3*4.10*11.533*0.40	m		6.30
透 水 材	1/4*(4.10-0.20)*11.460+11.460	m		22.63
排水管VP150	0.30*5	m		1.50
同上ソケット	内径182	個		5.00
鉄筋 D22	配筋図参照	kg		2284.00
鉄筋 D16	〃	kg		1130.00
鉄筋 D13	〃	kg		692.00
基面正整	1/2*(11.643+11.004)*3.70	m2		41.90

第　　号　計算書	擁　壁　工　計　算　書					No.
種　　別	1号逆T式擁壁	名　　称	算　　式	単位	小　　計	合　　計
(Fブロック)						ブロック当り
		コンクリート	1/2*(9.854+9.825)*0.40*4.10		16.14	
			1/2*(9.897+9.646)*0.40*3.50	m3	13.68	29.82
		型　　枠	4.10*(9.854+9.825)+0.40*(9.897+9.646)		88.50	
		(止メ)	0.40*4.10+0.40*3.501	m2	3.04	91.54
		均しコンクリート	1/2*(9.897+9.646)*0.10*3.70	m3		3.62
		同上型枠	0.10*(9.897+9.646)		1.95	
		(止メ)	0.10*3.701	m2	0.37	2.32
		基 礎 材	1/2*(9.897+9.646)*3.70	m2		36.15
		枠組足場	4.10*(9.854+9.825)	掛m2		80.68
		目 地 材	0.402*4.10+0.40*3.517	m2		3.06
		水抜きパイプ	1/3*4.10*9.854*0.40	m		5.39
		透 水 材	1/4*(4.10-0.20)*9.825+9.825	m		19.40
		鉄筋 D22	配筋図参照	kg		1862.00
		鉄筋 D16	〃	kg		976.00
		鉄筋 D13	〃	kg		599.00
		基面正整	1/2*(9.897+9.646)*3.70	m2		36.15

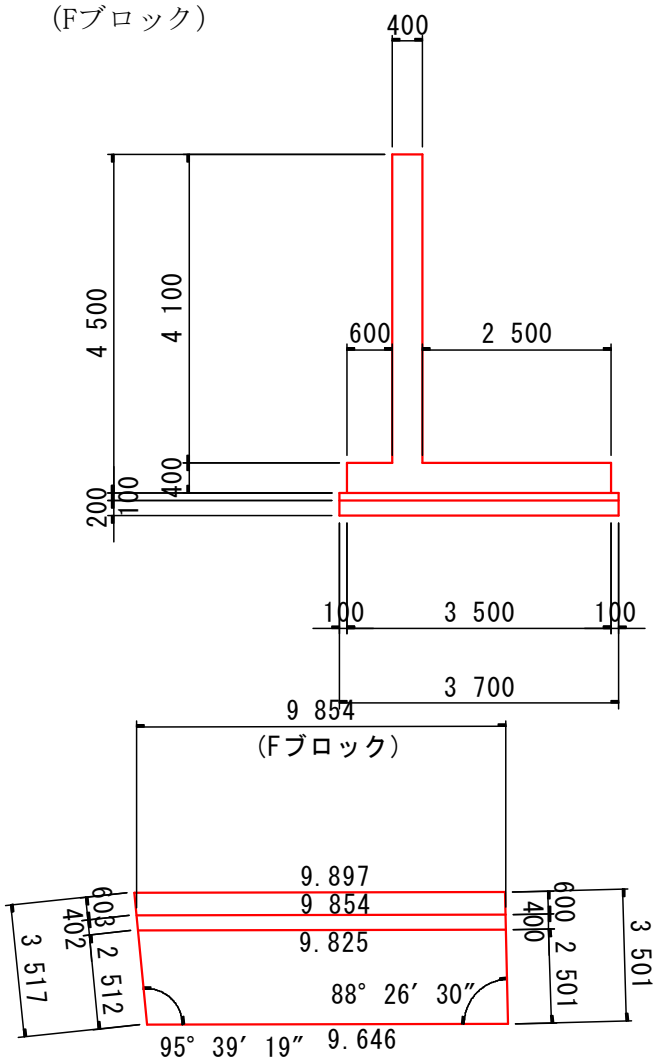

第　　号　計算書	擁　壁　工　計　算　書	No.

種　別	1号逆T式擁壁	名　称	算　式	単位	小　計	合　計
(Gブロック)						ブロック当り
		コンクリート	1/2*(14.735+14.764)*0.40*4.10		24.19	
			1/2*(14.693+14.939)*0.40*3.50	m3	20.74	44.93
		型　枠	4.10*(14.735+14.764)+0.40*(14.693+14.939)		132.80	
		(止メ)	0.40*4.10+0.40*3.503	m2	3.04	135.84
		均しコンクリート	1/2*(14.693+14.939)*0.10*3.70	m3		5.48
		同上型枠	0.10*(14.693+14.939)		2.96	
		(止メ)	0.10*3.703	m2	0.37	3.33
		基 礎 材	1/2*(14.693+14.939)*3.70	m2		54.82
		枠組足場	4.10*(14.735+14.764)	掛m2		120.95
		目 地 材	0.40*4.10+0.40*3.501	m2		3.04
		水抜きパイプ	1/3*4.10*14.735*0.40	m		8.06
		透 水 材	1/4*(4.10-0.20)*14.764+14.764	m		29.16
		鉄筋 D22	配筋図参照	kg		2814.00
		鉄筋 D16	〃	kg		1467.00
		鉄筋 D13	〃	kg		884.00
		基面正整	1/2*(14.693+14.939)*3.70	m2		54.82

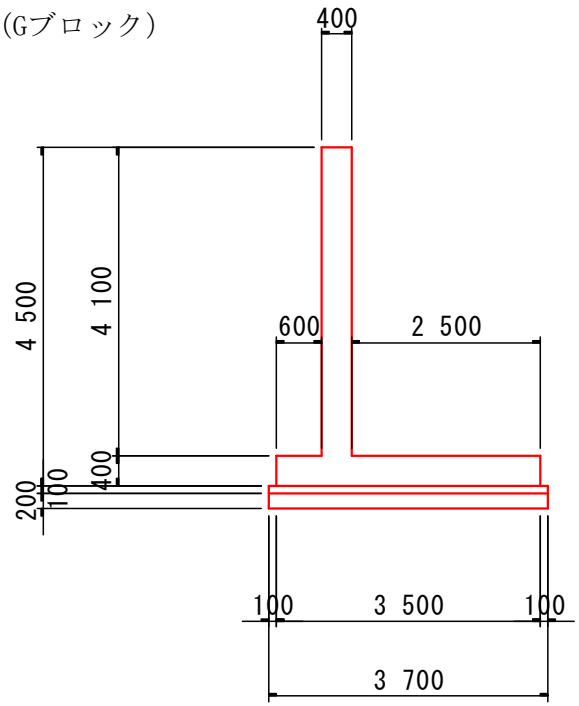

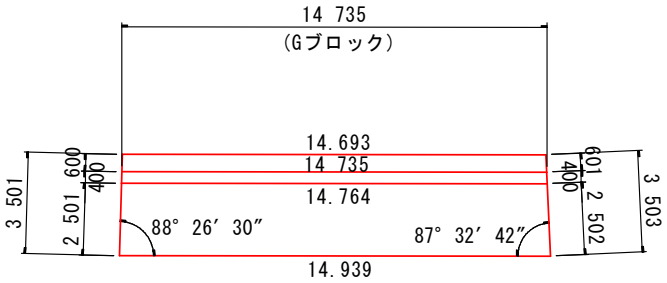

第　　号　計算書	擁　壁　工　計　算　書					No.
種　　別	1号逆T式擁壁	名　　称	算　　式	単位	小　　計	合　　計
(Hブロック)						ブロック当り
		コンクリート	1/2*(10.470+10.512)*0.40*4.10		17.21	
			1/2*(10.407+10.775)*0.40*3.50		14.83	
			△0.30*0.40*0.40	m3	-0.05	31.99
		型　　枠	4.10*(10.470+10.512)+0.40*(10.407+10.775)		94.50	
		(止メ)	0.401*4.10+0.40*3.507		3.05	
			△2*0.40*0.40-2*0.30*0.40	m2	0.08	97.63
		均しコンクリート	1/2*(10.407+10.775)*0.10*3.70	m3		3.92
		同上型枠	0.10*(10.407+10.775)		2.12	
		(止メ)	0.10*3.707	m2	0.37	2.49
		基 礎 材	1/2*(10.407+10.775)*3.70	m2		39.19
		枠組足場	4.10*(10.470+10.512)	掛m2		86.03
		目 地 材	0.40*4.10+0.40*3.503	m2		3.04
		水抜きパイプ	1/3*4.10*10.470*0.40	m		5.72
		透 水 材	1/4*(4.10-0.20)*10.512+10.512	m		20.76
		鉄筋 D22	配筋図参照	kg		2040.00
		鉄筋 D16	〃	kg		1044.00
		鉄筋 D13	〃	kg		629.00
		基面正整	1/2*(10.407+10.775)*3.70	m2		39.19

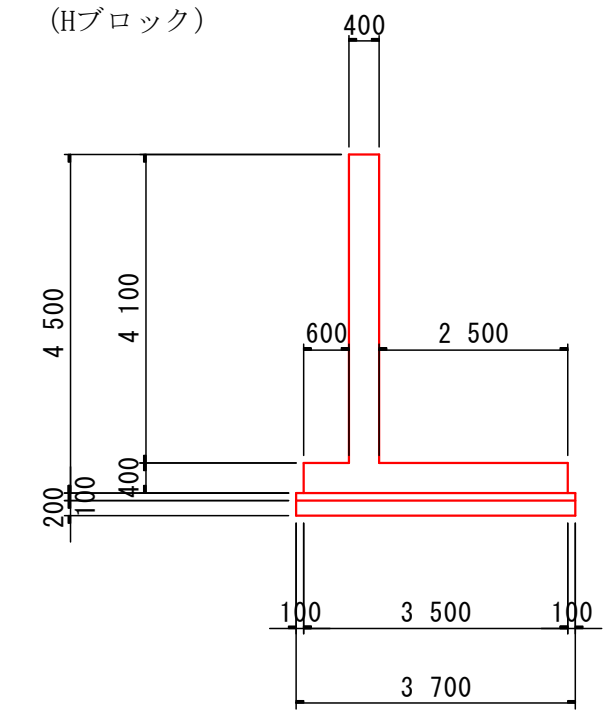

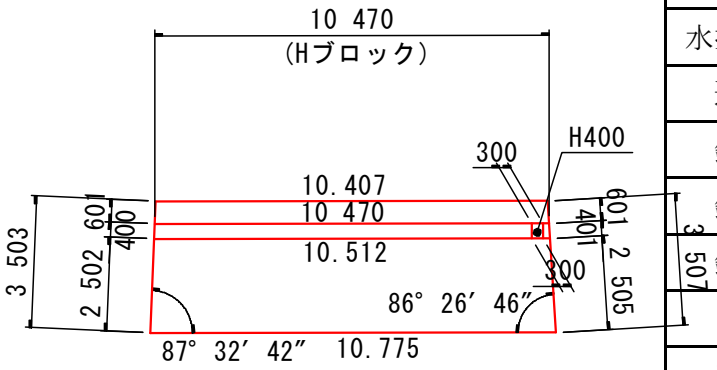

0

第　　号　計算書	擁　壁　工　計　算　書					No.
種　　別	1号翼壁	名　　称	算　　式	単位	小　　計	合　　計
						1個所当り
		コンクリート	1/2*(0.75+2.974)*1.786 = 3.33			
			1/2*(3.543+2.50)*4.10 = 12.39			
			(3.33+12.39)*0.50		7.86	
			1/2*0.50*0.50*4.10	m3	0.50	8.36
		型　　枠	1/2*(0.75+2.974)*1.786*2		6.65	
			1/2*(3.543+2.50)*4.10*2		24.78	
			$\sqrt{(5.886^2+1.498^2)}$*0.50		3.04	
			$\sqrt{(0.50^2+0.50^2)}$*4.10		2.90	
			△0.50*4.10	m2	-2.05	35.32
		枠組足場	3.998*5.886*2	掛m2		47.06
		支 保 工	1/2*5.886*1.498*0.50	空m3		2.20
		鉄　筋 D22	配筋図参照	kg		1046.00
		鉄　筋 D16	〃	kg		221.00
		鉄　筋 D13	〃	kg		108.00

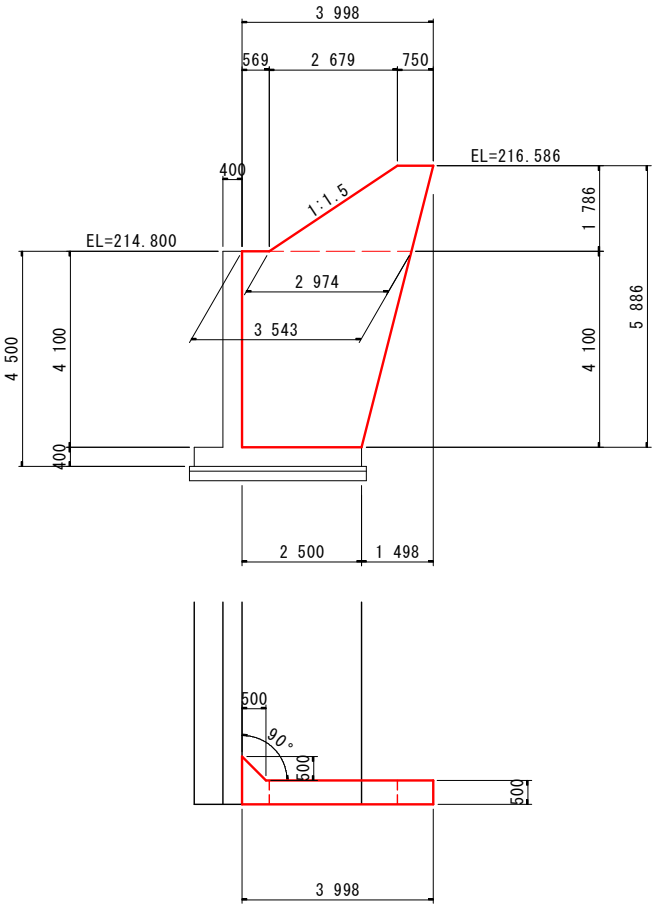

構造物撤去工内訳表

名　　称		単位	道路本線		重圧管	合　計
			左　側	右　側		
コンクリート取壊し	無　筋	m3	8.0	0.0	0.0	8.0
	鉄　筋	m3	0.0	0.0	0.0	0.0
石積取壊し	空積45cm未満	m2	229.1	0.0	0.0	229.1
舗装版破砕	t=5cm	m2	0.0		0.0	0.0
蓋板撤去	B300	枚	0.0	0.0	0.0	0.0
鋼製溝蓋撤去	B500	枚	0.0	0.0	0.0	0.0
ガードレール撤去	Gr-C-2B	m	0.0	0.0	0.0	0.0
カーブミラー撤去	-	基	0.0	0.0	0.0	0.0

第　号計算書　　構造物撤去工　計　算　書

測　　点	距　離 (m)	無筋構造物（左側） 断　面 (m2)	平均断面 (m2)	数　量 (m3)	断　面 (m)	平均断面 (m)	数　量 (m2)	断　面 (m)	平均断面 (m)	数　量 (m2)	摘　要
0　+　0.000		1.80									左側
0　+　4.000	4.000	1.80	1.800	7.20							
小計				7.20							
4　+　5.500		0.10									
4　+　14.000	8.300	0.10	0.100	0.83							
小計				0.83							
左側合計	4.000	m		8.03	m3						

第　号計算書　　構造物撤去工　計　算　書

測　　点	距　離 (m)	石積取壊し（空積 45cm未満） 断　面 (m)	平均断面 (m)	数　量 (m2)	断　面 (m)	平均断面 (m)	数　量 (m2)	断　面 (m)	平均断面 (m)	数　量 (m2)	摘　要
0 + 4.000		4.2									左側
0 + 10.000	6.000	4.2	4.20	25.2							
1 + 0.000	10.000	3.6	3.90	39.0							
2 + 0.000	21.400	3.9	3.75	80.3							
2 + 16.600	18.200	3.9	3.90	71.0							
小計	55.600			215.5							
4 + 11.000		2.9									
4 + 14.000	4.700	2.9	2.90	13.6							
小計	4.700			13.6							
左側合計	60.300	m		229.1	m2						

第　　号計算書　　仮設工計算書

測　　点	距　離 (m)	大型土のう 断　面 (袋)	大型土のう 平均断面 (袋)	大型土のう 数　量 (袋)	盛　土 断　面 (m2)	盛　土 平均断面 (m2)	盛　土 数　量 (m3)	断　面 (m)	平均断面 (m)	数　量 (m2)	摘　要
2 + 17.300		0.0			0.0						
3 + 0.000	2.70	0.0	0.00	0.0	2.4	1.20	3.2				
3 + 16.000	16.00	5.0	2.50	40.0	22.0	12.20	195.2				
4 + 0.000	4.00	5.0	5.00	20.0	22.0	22.00	88.0				
4 + 5.000	5.00	5.0	5.00	25.0	22.0	22.00	110.0				
4 + 15.000	10.00	3.0	4.00	40.0	6.8	14.40	144.0				
5 + 0.000	5.00	0.0	1.50	7.5	0.0	3.40	17.0				
合　計	42.70	m		132.5	袋		557.4	m3			
合　計				133	袋						

第　　号　計算書

仮 設 工 計 算 書

種　　別	名　　称	規　　格	算　　式	単位	小　　計	合　　計
敷鉄板						
1,524×22×6,094			110.0×4.0	m2	440	
			440 / (1.524×6.094)	枚		47